COLLEZIONE

# apollo 3

## IMMAGINE PRODOTTO

## DISEGNO TECNICO

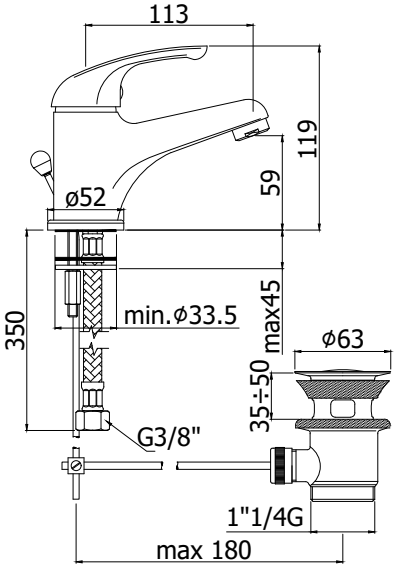


## DESCRIZIONE

Miscelatore lavabo completo di:
- aeratore M24x1
- set 2 flessibili inox 3/8"G

## ART.

**APM3 071 . .**
senza scarico
- con attacco catenella

**APM3 070 . .**
con scarico automatico 1"G
- senza attacco catenella

**APM3 075 . .**
con scarico automatico 1"1/4G
- senza attacco catenella

## FINITURE

**APM3**
CR - cromo

PAGINA PRODOTTO

www.paffoni.it