COLLEZIONE

chef

IMMAGINE PRODOTTO

DISEGNO TECNICO

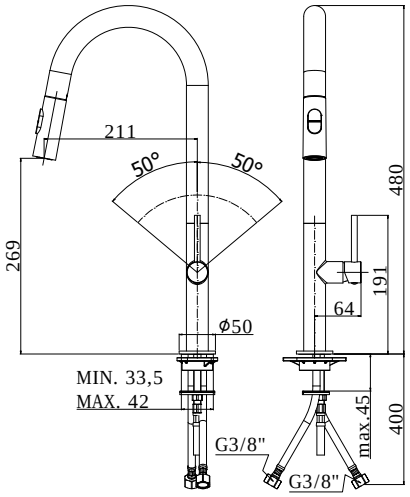

DESCRIZIONE

Miscelatore lavello monoforo alto con canna orientabile completo di:

- set 2 flessibili inox 3/8”G
- flessibile nylon con piombo 1/2”-M10x1 / L.1500 mm

ART.

CH 185 . .
con doccia estraibile Minimal (2 getti) in ABS
- con canna tubo Ø30mm

FINITURE

CH
CR - cromo

DOCUMENTAZIONE

DIAGRAMMA PORTATA 1

ISTRUZIONI INSTALLAZIONE

PAGINA PRODOTTO

www.paffoni.it