COLLEZIONE

belinda-melissa

IMMAGINE PRODOTTO

DISEGNO TECNICO

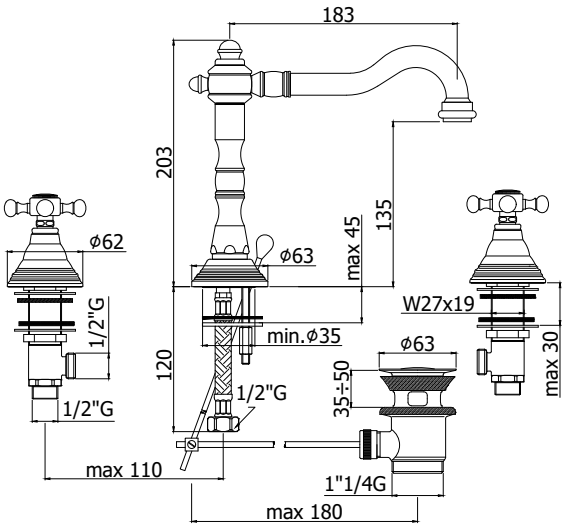

DESCRIZIONE

Batteria lavabo con canna orientabile completa di:
- aeratore M22x1
- set 2 flessibili inox 1/2"G

ART.

FBLV 052 . .
senza scarico

FBLV 055 . .
con scarico automatico 1"1/4G

FINITURE

FBLV
CR - cromo
CO - cromo + gold finish
AG - finitura argento
BR - bronzato
RM - ramato

DOCUMENTAZIONE

ISTRUZIONI
INSTALLAZIONE

PAGINA PRODOTTO

www.paffoni.it