COLLEZIONE

soluzioni doccia - shower set solutions

IMMAGINE PRODOTTO

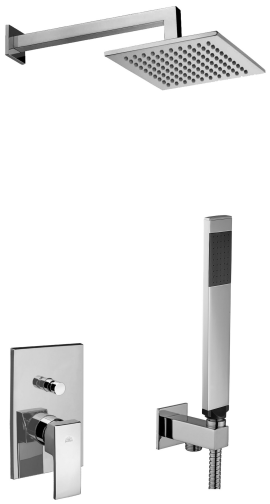

DISEGNO TECNICO

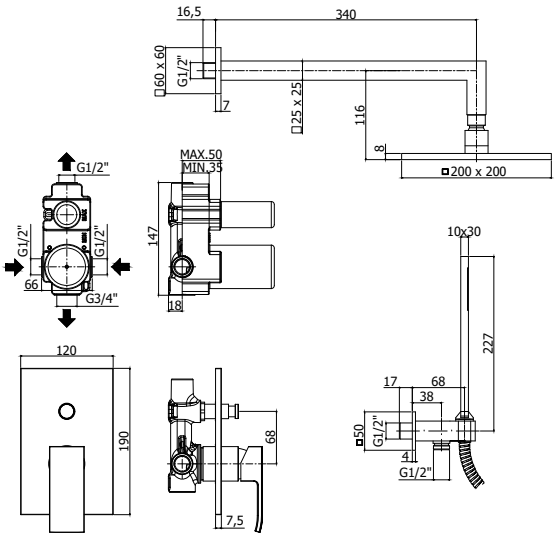

DESCRIZIONE

Soluzione doccia completa di:
- braccio doccia ZSOF063CR350
- soffione ZSOF075CR - 200x200 mm
- set doccetta ZDUP095CR

ART.

KIT LES015 . .
con miscelatore LES015CR

FINITURE

KIT
CR - cromo

PAGINA PRODOTTO

www.paffoni.it