COLLEZIONE

level

IMMAGINE PRODOTTO

DISEGNO TECNICO

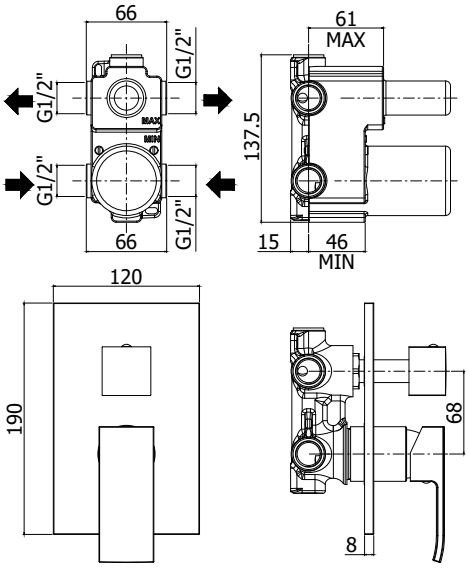

DESCRIZIONE

Miscelatore incasso doccia (2 uscite) completo di:
- piastra 120x190mm
- attacchi 1/2"G

ART.

LES 018 . . / LEC 018 . . / LEA 018 . .
con cartuccia deviatore (2 uscite + 1 posizione combinata)

ZPRO 068 . .
Prolunga con deviatore per artt. 018-019
- H30mm

FINITURE

LES
CR - cromo
CR/M - cromo con piastra acciaio inox
ST/M - steel looking con piastra acciaio inox

LEC
CR - cromo
CR/M - cromo con piastra acciaio inox
ST/M - steel looking con piastra acciaio inox

LEA
CR - cromo
CR/M - cromo con piastra acciaio inox
ST/M - steel looking con piastra acciaio inox

ZPRO
CR - cromo
ST - finitura steel looking

DOCUMENTAZIONE

DIAGRAMMA PORTATA 1

ISTRUZIONI INSTALLAZIONE

ESPLOSO RICAMBI 1

PAGINA PRODOTTO

www.paffoni.it