COLLEZIONE

light

IMMAGINE PRODOTTO

DISEGNO TECNICO

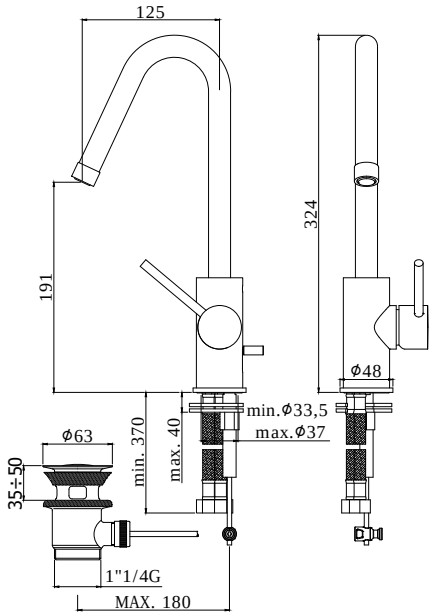

DESCRIZIONE

Miscelatore lavabo con canna orientabile completo di:
- canna orientabile con aeratore M22x1
- set 2 flessibili inox 3/8"G

ART.

LIG 978 . .
senza scarico

LIG 977 . .
con scarico automatico 1"1/4G

FINITURE

LIG
CR - cromo

DOCUMENTAZIONE

DIAGRAMMA PORTATA 1

ISTRUZIONI INSTALLAZIONE

ESPLOSO RICAMBI 1

ESPLOSO RICAMBI 2

PAGINA PRODOTTO

www.paffoni.it