COLLEZIONE

rock

IMMAGINE PRODOTTO

DISEGNO TECNICO

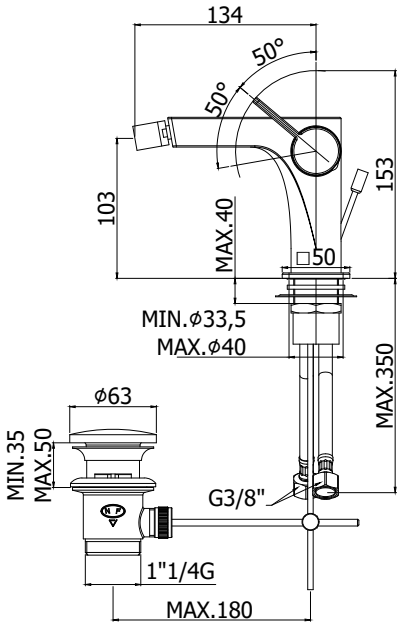

DESCRIZIONE

Miscelatore bidet completo di:
- snodo e aeratore M24x1
- set 2 flessibili inox 3/8"G

ART.

RO 131 . .
senza scarico

RO 131K . .
con scarico Clic-Clac 1"1/4G

RO 135 . .
con scarico automatico 1"1/4G

FINITURE

RO
CR - cromo
ST - finitura steel looking

DOCUMENTAZIONE

ISTRUZIONI INSTALLAZIONE

ESPLOSO RICAMBI 1

ESPLOSO RICAMBI 2

ESPLOSO RICAMBI 3

PAGINA PRODOTTO

www.paffoni.it