COLLEZIONE

saliscendi - sliding rails

IMMAGINE PRODOTTO

DISEGNO TECNICO

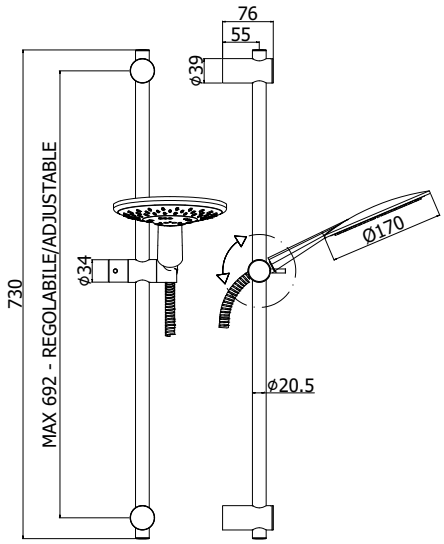

DESCRIZIONE

Saliscendi ODEON completo di:
- asta Ø20,5 x L.730 mm in metallo
- supporti regolabili in ABS
- supporto doccia scorrevole in metallo
- doccia Odeon in ABS, monogetto, Ø170 mm
- flessibile PVC nero 1500 mm con calotta conica girevole

ART.

ZSAL 196
con interasse MAX 692 mm

ZSAL 111
Portasapone MAJORCA per asta Ø20,5 mm

FINITURE

ZSAL
CR - cromo

DOCUMENTAZIONE

ISTRUZIONI
INSTALLAZIONE

PAGINA PRODOTTO

www.paffoni.it