CALEFFI Hydronic Solutions

H0002819

**387201**

www.caleffi.com

© Copyright 2017 Caleffi

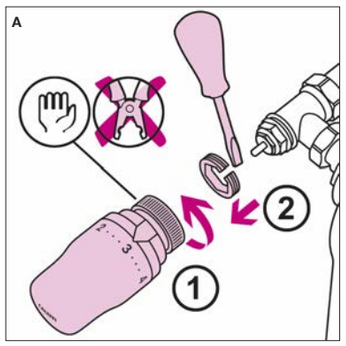


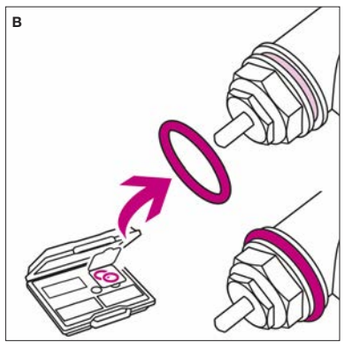


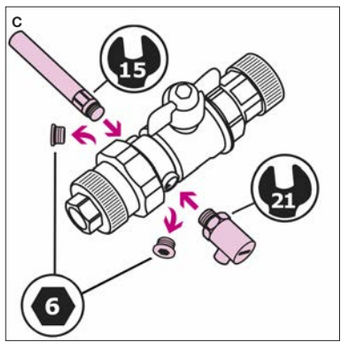


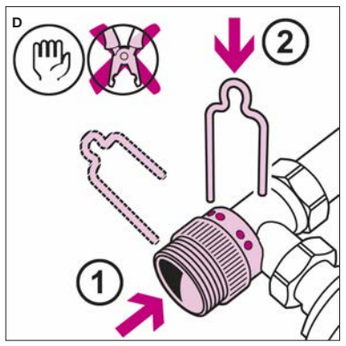


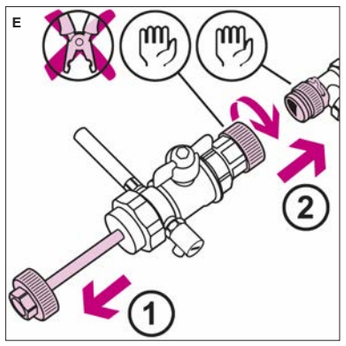


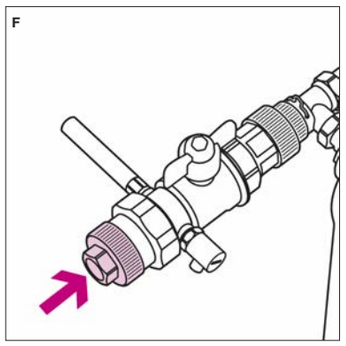


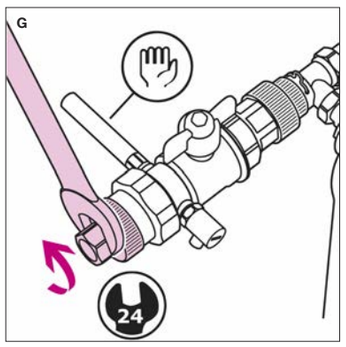


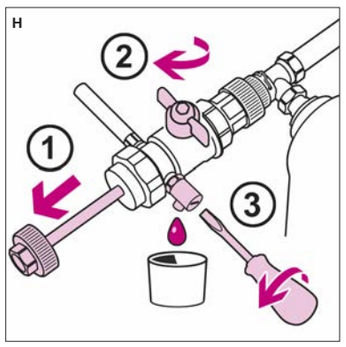


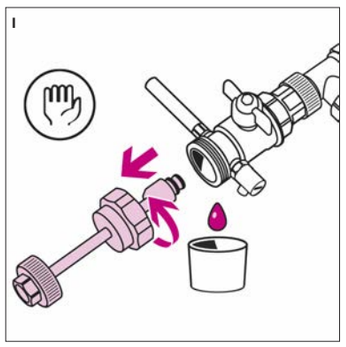


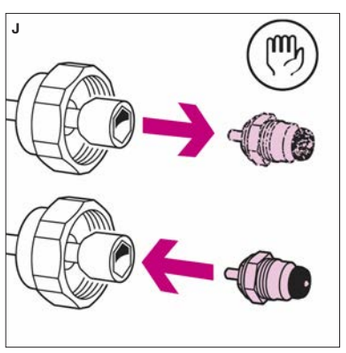


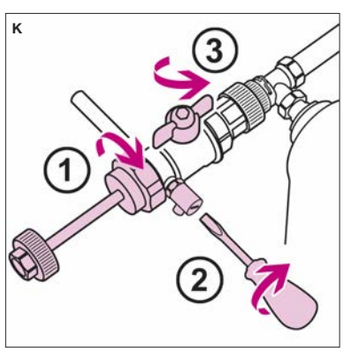


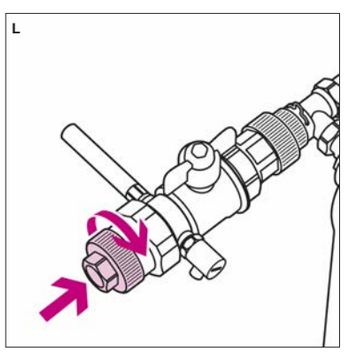


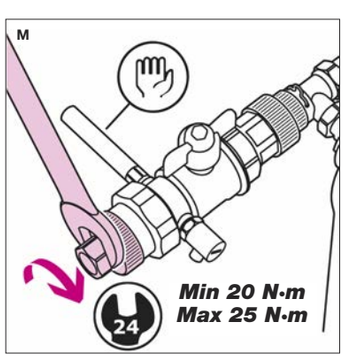


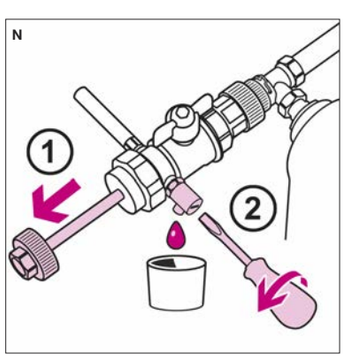


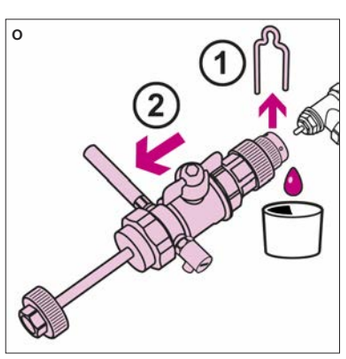


## ITALIANO (I)

### ISTRUZIONI PER L'INSTALLAZIONE, LA MESSA IN SERVIZIO E LA MANUTENZIONE

**Vi ringraziamo per averci preferito nella scelta di questo prodotto.**

**Ulteriori dettagli tecnici su questo dispositivo sono disponibili sul sito www.caleffi.com**

### KIT SOSTITUZIONE VITONI VALVOLE TERMOSTATIZZABILI

#### Avvertenze

Le seguenti istruzioni devono essere lette e comprese prima dell'installazione e della manutenzione del prodotto. Il simbolo ⚠ significa:

ATTENZIONE! UNA MANCANZA NEL SEGUIRE QUESTE ISTRUZIONI POTREBBE ORIGINARE PERICOLO!

#### Sicurezza

**É obbligatorio rispettare le istruzioni per la sicurezza riportate sul documento specifico in confezione.**

LASCIARE IL PRESENTE MANUALE AD USO E SERVIZIO DELL'UTENTE

SMALTIRE IN CONFORMITÀ ALLA NORMATIVA VIGENTE

#### Funzione

Il kit permette di poter smontare dalla valvola il vitone completo con l'impianto in pressione (**max 5 bar**) in caso di interventi per manutenzione o sostituzione.

#### Caratteristiche tecniche

Materiali

| | |
|---|---|
| Corpo: | ottone EN 12165 CW617N, cromato |
| Stelo: | acciaio inox |
| Tenute idrauliche: | EPDM |

Prestazioni

| | |
|---|---|
| Fluido d'impiego: | acqua, soluzioni glicolate |
| Massima percentuale di glicole: | 30% |
| Campo temperatura: | 5÷100°C |
| Pressione max d'esercizio: | 5 bar |

⚠ **Si consiglia di eseguire le procedure con temperature impianto basse per evitare possibili ustioni o difficoltà di manovra sui componenti metallici.**

#### Procedura per termostatizzabili (per misure 3/8" e 1/2")

**A** Rimuovere il comando termostatico (1) e la ghiera (2) con l'aiuto di un cacciavite.

**B** Calzare nella gola del corpo valvola l'apposito O-Ring (cod. 57062), in dotazione nel kit, lubrificando con grasso o olio al silicone.

**C** Posizionare la leva di fissaggio e la valvolina di scarico a seconda degli spazi e ingombri a disposizione asportando i relativi tappi tramite la chiave a brugola.

**D** Inserire l'adattatore sul corpo valvola (1) e fissarlo tramite la clip inserendola fino a battuta sul lato più agevole (2) (inserire prima l'estremità lunga e poi quella corta) e assicurarsi che il suo inserimento avvenga senza uno sforzo eccessivo.

**E** Estrarre completamente lo stelo (1) ed avvitare il kit completo di guarnizione in PTFE sull'adattatore (2) assicurandosi che quest'ultimo resti ben fissato sul corpo valvola.

**F** Inserire lo stelo fino in fondo assicurandosi che la sede vada in presa sul vitone da sostituire.

**G** Sbloccare il vitone tramite una chiave esagonale tenendo il kit in posizione con l'ausilio dell'apposita leva.

**H** Svitare completamente il vitone a mano estraendo lo stelo (1), intercettare tramite l'apposita valvola (2) e scaricare l'acqua residua all'interno del kit attraverso la valvolina di scarico (3).

**I** Svitare manualmente la calotta ed estrarre il gruppo dello stelo.

**J** Estrarre il vitone da sostituire ed inserire il nuovo.

**K** Riavvitare la calotta (1), chiudere la valvolina di scarico (2) ed aprire l'intercettazione (3).

**L** Inserire lo stelo fino in fondo ed avvitare inizialmente a mano.

**M** Stringere con la chiave al valore indicato con l'ausilio della leva per tenere il kit in posizione.

**N** Estrarre lo stelo (1) e scaricare l'acqua residua tramite la valvolina di scarico (2).

**O** Rimuovere la clip (1) ed estrarre tutto il kit facendo attenzione all'acqua residua all'interno (2).

**Nota:** Per completamento procedura pre-regolabili vedi foglio istruzioni dedicato.

## ENGLISH (EN)

### INSTRUCTIONS FOR INSTALLATION, COMMISSIONING AND MAINTENANCE

**Thank you for choosing our product.**

**Further technical details relating to this device are vailable at www.caleffi.com**

### REPLACEMENT KIT FOR CONVERTIBLE RADIATOR VALVE HEADWORK

#### Warnings

The following instructions must be read and understood before installing and maintaining the product. The symbol ⚠ means:

CAUTION! FAILURE TO FOLLOW THESE INSTRUCTIONS COULD RESULT IN A SAFETY HAZARD!

#### Safety

**The safety instructions provided in the specific document supplied MUST be observed.**

LEAVE THIS MANUAL AS A REFERENCE GUIDE FOR THE USER

DISPOSE OF THE PRODUCT IN COMPLIANCE WITH CURRENT LEGISLATION

#### Function

The kit can be used to remove the entire headwork from the valve while the system is pressurised (**max. 5 bar**) if maintenance or replacement is required.

#### Technical specifications

Materials

| | |
|---|---|
| Body: | brass EN 12165 CW617N, chrome plated |
| Stem: | stainless steel |
| Hydraulic seals: | EPDM |

Performance

| | |
|---|---|
| Medium: | water, glycol solutions |
| Max. percentage of glycol: | 30% |
| Working temperature range: | 5–100°C |
| Max. working pressure: | 5 bar |

⚠ **We recommend carrying out the procedures at low system temperatures, to prevent the risk of burns or problems when handling metal components.**

#### Procedure for convertible radiator valves (for sizes 3/8"and 1/2")

**A** Remove the thermostatic control head (1) and the locking nut (2) by using a screwdriver.

**B** Fit the provided O-Ring (code 57062, supplied in the kit) into the valve slot after lubricating with grease or silicone oil.

**C** Position the fixing lever and the drain valve in accordance with the available space and dimensions, using an allen key to remove the corresponding plugs.

**D** Fit the adapter to the valve body (1) and fix it in place using the clip, fully inserting it on the easiest side (2) (insert the long end first and then the short one), making sure that no excessive force is used.

**E** Fully extract the stem (1) and screw the kit, complete with PTFE seal, to the adapter (2), making sure the adapter remains securely connected to the valve body.

**F** Fully insert the stem, making sure that the seat grips the headwork to be replaced.

**G** Use a hexagonal wrench to unlock the headwork, holding the kit in place using the fixing lever.

**H** Manually loosen the headwork fully pulling out the stem (1), shut off the water with the relevant valve (2) and discharge any water, remaining inside the kit, using the drain valve (3).

**I** Manually unscrew the nut and extract the stem assembly.

**J** Take out the headwork to be replaced and insert the new one.

**K** Screw the nut back on (1), shut off the drain valve (2) and open the shut-off valve (3).

**L** Fully insert the stem and begin to screw manually.

**M** Tighten with the wrench to the indicated value, holding the kit in place with the lever.

**N** Extract the stem (1) and discharge any remaining water using the drain valve (2).

**O** Remove the clip (1) and take out the entire kit, bearing in mind there may be some water remaining inside (2).

**NOTE:** For the complete procedure with convertible radiator valves with pre-setting, please refer to the specific instruction sheet.

## FRANÇAIS (FR)

### INSTRUCTIONS POUR L'INSTALLATION, LA MISE EN SERVICE ET L'ENTRETIEN

**Nous vous remercions pour avoir choisi ce produit.**

**Pour de plus amples informations sur ce dispositif, veuillez consulter le site www.caleffi.com**

### KIT DE REMPLACEMENT DES MÉCANISMES DES ROBINETS THERMOSTATISABLES

#### Avertissements

S'assurer d'avoir lu et compris les instructions suivantes avant de procéder à l'installation et à l'entretien du dispositif. Le symbole ⚠ signifie :

ATTENTION ! LE NON-RESPECT DE CES CONSIGNES PEUT ENTRAÎNER UNE MISE EN DANGER !

#### Sécurité

**Respecter impérativement les consignes de sécurité citées sur le document qui accompagne le dispositif.**

LAISSER CE MANUEL À DISPOSITION DE L'UTILISATEUR

METTRE AU REBUT CONFORMÉMENT AUX NORMES EN VIGUEUR

#### Fonction

Le kit permet de démonter le mécanisme complet même lorsque le circuit est sous pression (**5 bar maxi**) en cas d'opérations d'entretien ou en cas de remplacement.

#### Caractéristiques techniques

Matériaux

| | |
|---|---|
| Corps : | laiton EN 12165 CW617N, chromé |
| Tige : | acier inox |
| Joints : | EPDM |

Performances

| | |
|---|---|
| Fluides admissibles : | eau, eau glycolée |
| Taux maxi de glycol : | 30% |
| Plage de température : | 5÷100°C |
| Pression maxi d'exercice : | 5 bar |

⚠ **Il est conseillé de travailler lorsque la température du circuit est basse pour éviter de se brûler et pour manœuvrer les composants métalliques sans difficulté.**

#### Procédure pour robinets thermostatisables (pour dimensions 3/8" et 1/2")

**A** Dévisser la tête thermostatique (1) et la bague (2) à l'aide d'un tournevis.

**B** Enfoncer le joint torique (code 57062) faisant partie du kit, dans la gorge de la vanne après l'avoir enduit d'une couche de graisse ou d'huile à base de silicone.

**C** Placer le levier de fixation et le robinet de vidange en fonction de l'espace à disposition après avoir ôté les bouchons à l'aide d'une clé hexagonale.

**D** Introduire l'adaptateur sur le robinet (1) et le fixer à l'aide d'un clip à enfoncer du côté le plus pratique (2) (introduire d'abord l'extrémité la plus longue puis la plus courte); attention à ne pas appuyer trop fort.

**E** Dégager complètement la tige (1) et visser le kit avec le joint PTFE sur l'adaptateur (2) en s'assurant que ce dernier reste bien fixé sur le robinet.

**F** Introduire la tige à fond en s'assurant que le siège s'emboîte bien sur le mécanisme à remplacer.

**G** Débloquer le mécanisme à l'aide d'une clé hexagonale en maintenant le kit à l'aide du levier prévu à cet effet.

**H** Dévisser à fond le mécanisme à la main et tirer la tige (1),fermer la vanne (2) et vidanger l'eau emprisonnée dans le kit par le robinet de vidange (3).

**I** Dévisser manuellement l'écrou et extraire la tige.

**J** Extraire le mécanisme à remplacer et insérer le neuf.

**K** Revisser l'écrou (1), fermer le robinet de vidange (2) et ouvrir la vanne d'arrêt (3).

**L** Introduire la tige à fond et visser d'abord à la main.

**M** Serrer à l'aide d'une clé à la valeur préconisée, en s'aidant du levier pour maintenir le kit dans la bonne position.

**N** Dégager la tige (1) et vidanger l'eau résiduelle par le robinet de vidange (2).

**O** Enlever le clip (1) et sortir le kit complet en faisant attention à l'eau résiduel restant à l'intérieur (2).

**Note:** Pour le complément de procédure, dédié aux robinets de pré-réglages, reportez-vous au mode d'emploi spécifique.

## ESPAÑOL (ES)

### INSTRUCCIONES DE INSTALACIÓN, PUESTA EN SERVICIO Y MANTENIMIENTO

**Gracias por escoger un producto de nuestra marca.**

**Encontrará más información sobre este dispositivo en la página www.caleffi.com.**

### KIT DE SUSTITUCIÓN DE MONTURAS DE VÁLVULAS TERMOSTATIZABLES

#### Advertencias

Lea estas instrucciones antes de realizar la instalación y el mantenimiento del dispositivo. El símbolo ⚠ significa:

¡ATENCIÓN! EL INCUMPLIMIENTO DE ESTAS INSTRUCCIONES PUEDE SER PELIGROSO.

#### Seguridad

**Es obligatorio respetar las instrucciones de seguridad indicadas en el documento específico que se entrega con el producto.**

ENTREGAR ESTE MANUAL AL USUARIO

DESECHAR SEGÚN LA NORMATIVA LOCAL

#### Función

El kit permite desmontar de la válvula la montura completa con la instalación a presión (**máximo 5 bar**) para hacer operaciones de mantenimiento o sustitución.

#### Características técnicas

Materiales

| | |
|---|---|
| Cuerpo: | latón EN 12165 CW617N, cromado |
| Eje: | acero inoxidable |
| Juntas de estanqueidad: | EPDM |

Prestaciones

| | |
|---|---|
| Fluido utilizable: | agua o soluciones de glicol |
| Porcentaje máximo de glicol: | 30% |
| Campo de temperatura: | 5÷100°C |
| Presión máxima de servicio: | 5 bar |

⚠ **Se aconseja realizar las operaciones con la instalación a baja temperatura para evitar quemaduras y facilitar las maniobras en los componentes metálicos.**

#### Procedimiento para válvulas termostatizables (medidas 3/8" y 1/2")

**A** Quitar con ayuda de un destornillador el cabezal termostático (1) y el anillo (2).

**B** Calzar en la ranura del cuerpo de la válvula la junta tórica (cód. 57062), incluida en el kit, lubricada con grasa o aceite de silicona.

**C** Colocar la palanca de fijación y la válvula de descarga según el espacio disponible, previa extracción de los tapones con la llave allen.

**D** Instalar el adaptador en el cuerpo de la válvula (1) y fijarlo con el clip. Montar el clip a tope por el lado que quede más cómodo (2), colocando primero el extremo largo y después el corto, y asegurarse de que se encaje sin demasiado esfuerzo.

**E** Extraer completamente el eje (1) y enroscar el kit con la junta de PTFE en el adaptador (2), con cuidado de que quede bien fijado al cuerpo de la válvula.

**F** Insertar el eje a fondo, de manera que el asiento se encaje en la montura que se va a sustituir.

**G** Sujetar el kit con la palanca y desbloquear la montura con una llave hexagonal.

**H** Desenroscar totalmente la montura a mano y extraer el eje (1), cerrar la válvula de corte (2) y descargar el agua remanente en el kit a través de la válvula (3).

**I** Desenroscar manualmente la tuerca y extraer el grupo del eje.

**J** Extraer la montura antigua y montar la nueva.

**K** Enroscar la tuerca (1), cerrar la válvula de descarga (2) y abrir la de corte (3).

**L** Introducir el eje hasta el fondo y enroscarlo inicialmente con la mano.

**M** Apretar con la llave al valor indicado, sujetando el kit con la palanca para que no se mueva.

**N** Extraer el eje (1) y descargar el agua residual a través de la válvula (2).

**O** Quitar el clip (1) y retirar todo el kit, prestando atención al agua que le haya quedado dentro (2).

**Nota:** para completar el proceso de pre regulación, ver folleto de instrucciones.

**Note:**

**Note:**

**Remarques :**

**Notas:**

CALEFFI Hydronic Solutions

387201

www.caleffi.com

© Copyright 2017 Caleffi

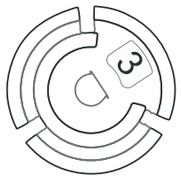

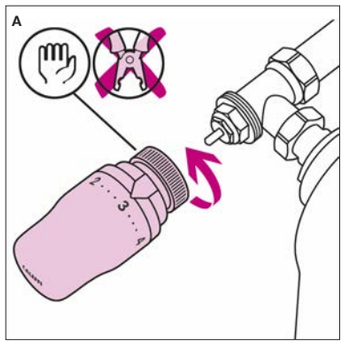


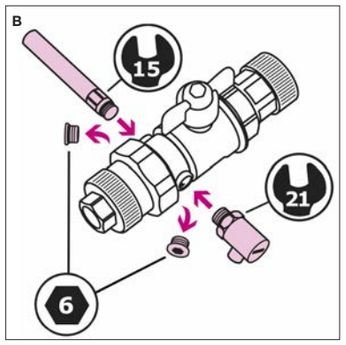


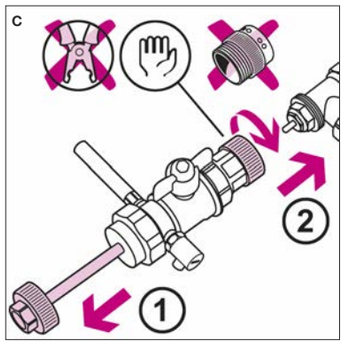


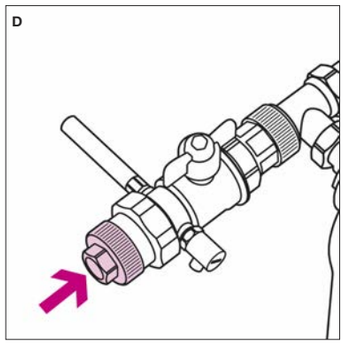


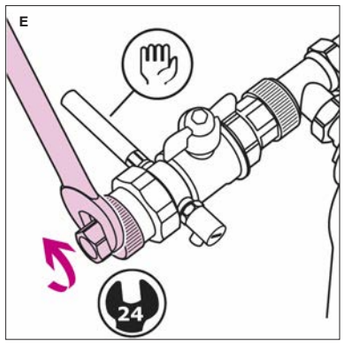


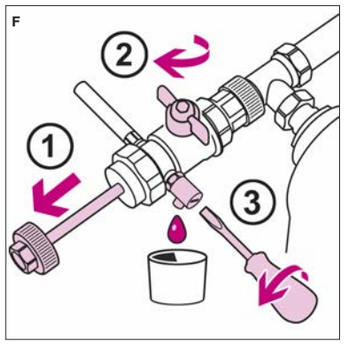


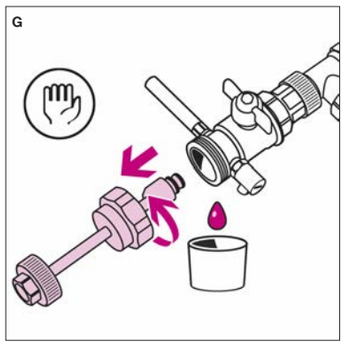


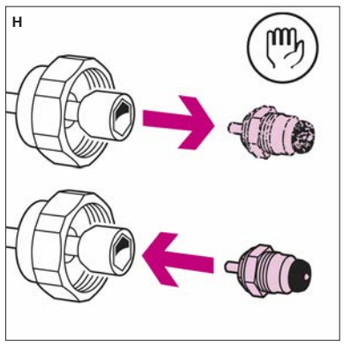


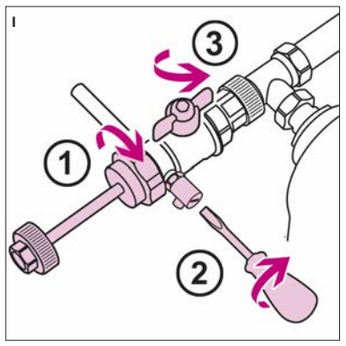


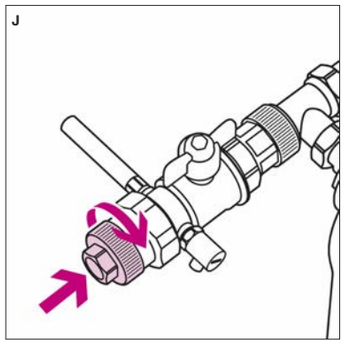


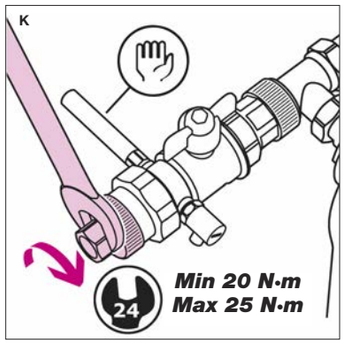


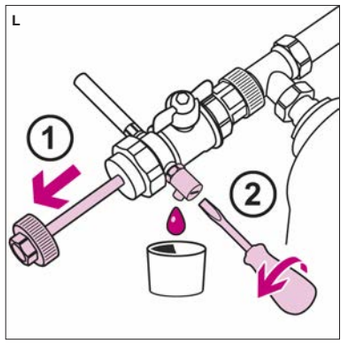


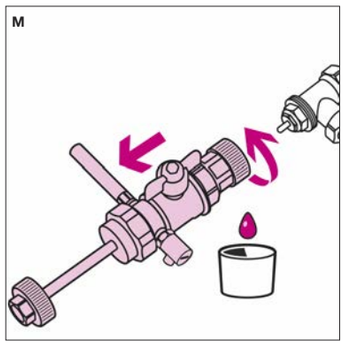


## ITALIANO (I)

### ISTRUZIONI PER L'INSTALLAZIONE, LA MESSA IN SERVIZIO E LA MANUTENZIONE

**Vi ringraziamo per averci preferito nella scelta di questo prodotto.**

**Ulteriori dettagli tecnici su questo dispositivo sono disponibili sul sito www.caleffi.com**

### KIT SOSTITUZIONE VITONI VALVOLE TERMOSTATICHE

#### Avvertenze

Le seguenti istruzioni devono essere lette e comprese prima dell'installazione e della manutenzione del prodotto. Il simbolo ⚠ significa:

ATTENZIONE! UNA MANCANZA NEL SEGUIRE QUESTE ISTRUZIONI POTREBBE ORIGINARE PERICOLO!

#### Sicurezza

**É obbligatorio rispettare le istruzioni per la sicurezza riportate sul documento specifico in confezione.**

LASCIARE IL PRESENTE MANUALE AD USO E SERVIZIO DELL'UTENTE

SMALTIRE IN CONFORMITÀ ALLA NORMATIVA VIGENTE

#### Funzione

Il kit permette di poter smontare dalla valvola il vitone completo con l'impianto in pressione (**max 5 bar**) in caso di interventi per manutenzione o sostituzione.

#### Caratteristiche tecniche

**Materiali**

| | |
|---|---|
| Corpo: | ottone EN 12165 CW617N, cromato |
| Stelo: | acciaio inox |
| Tenute idrauliche: | EPDM |

**Prestazioni**

| | |
|---|---|
| Fluido d'impiego: | acqua, soluzioni glicolate |
| Massima percentuale di glicole: | 30% |
| Campo temperatura: | 5÷100°C |
| Pressione max d'esercizio: | 5 bar |

⚠ **Si consiglia di eseguire le procedure con temperature impianto basse per evitare possibili ustioni o difficoltà di manovra sui componenti metallici.**

#### Procedura per termostatiche (per misure 3/8" e 1/2")

**A** Rimuovere il comando termostatico o la manopola se il comando è manuale.

**B** Posizionare la leva di fissaggio e la valvolina di scarico a seconda degli spazi e ingombri a disposizione asportando i relativi tappi tramite la chiave a brugola.

**C** Estrarre completamente lo stelo (1) ed avvitare il kit completo di guarnizione in PTFE direttamente sul filetto del corpo valvola (2).

**D** Inserire lo stelo fino in fondo assicurandosi che la sede vada in presa sul vitone da sostituire.

**E** Sbloccare il vitone tramite una chiave esagonale tenendo il kit in posizione con l'ausilio dell'apposita leva.

**F** Svitare completamente il vitone a mano estraendo lo stelo (1), intercettare tramite l'apposita valvola (2) e scaricare l'acqua residua all'interno del kit attraverso la valvolina di scarico (3).

**G** Svitare manualmente la calotta ed estrarre il gruppo dello stelo.

**H** Estrarre il vitone da sostituire ed inserire il nuovo.

**I** Riavvitare la calotta (1), chiudere la valvolina di scarico (2) ed aprire l'intercettazione (3).

**J** Inserire lo stelo fino in fondo ed avvitare inizialmente a mano.

**K** Stringere con la chiave al valore indicato con l'ausilio della leva per tenere il kit in posizione.

**L** Estrarre lo stelo (1) e scaricare l'acqua residua tramite la valvolina di scarico (2).

**M** Rimuovere il kit facendo attenzione all'acqua residua all'interno (2).

## ENGLISH (EN)

### INSTRUCTIONS FOR INSTALLATION, COMMISSIONING AND MAINTENANCE

**Thank you for choosing our product.**

**Further technical details relating to this device are vailable at www.caleffi.com**

### REPLACEMENT KIT FOR THERMOSTATIC VALVE HEADWORK

#### Warnings

The following instructions must be read and understood before installing and maintaining the product. The symbol ⚠ means:

CAUTION! FAILURE TO FOLLOW THESE INSTRUCTIONS COULD RESULT IN A SAFETY HAZARD!

#### Safety

**The safety instructions provided in the specific document supplied MUST be observed.**

LEAVE THIS MANUAL AS A REFERENCE GUIDE FOR THE USER

DISPOSE OF THE PRODUCT IN COMPLIANCE WITH CURRENT LEGISLATION

#### Function

The kit can be used to remove the entire headwork from the valve while the system is pressurised (**max. 5 bar**) if maintenance or replacement is required.

#### Technical specifications

**Materials**

| | |
|---|---|
| Body: | brass EN 12165 CW617N, chrome plated |
| Stem: | stainless steel |
| Hydraulic seals: | EPDM |

**Performance**

| | |
|---|---|
| Medium: | water, glycol solutions |
| Max. percentage of glycol: | 30% |
| Working temperature range: | 5–100°C |
| Max. working pressure: | 5 bar |

⚠ **We recommend carrying out the procedures at low system temperatures, to prevent the risk of burns or problems when handling metal components.**

#### Procedure for thermostatic valves (for 3/8" and 1/2" sizes)

**A** Remove the thermostatic control head or the knob if manually controlled.

**B** Position the fixing lever and the drain valve in accordance with the available space and dimensions, using an allen key to remove the corresponding caps.

**C** Fully extract the stem (1) and screw the kit, complete with PTFE seal, straight onto the threading on the valve body (2).

**D** Fully insert the stem, making sure that the seat grips the headwork to be replaced.

**E** Use a hexagonal wrench to unlock the headwork, holding the kit in place using the fixing lever.

**F** Manually loosen the headwork fully pulling out the stem (1), shut off the water with the relevant valve (2) and discharge any water, remaining inside the kit, using the drain valve (3).

**G** Manually unscrew the nut and extract the stem assembly.

**H** Take out the headwork to be replaced and insert the new one.

**I** Screw the nut back on (1), shut off the drain valve (2) and open the shut-off valve (3).

**J** Fully insert the stem and begin to screw manually.

**K** Tighten with the wrench to the indicated value, holding the kit in place with the lever.

**L** Extract the stem (1) and discharge any remaining water using the drain valve (2).

**M** Take out the entire kit, bearing in mind there may be some water remaining inside (2).

## FRANÇAIS (FR)

### INSTRUCTIONS POUR L'INSTALLATION, LA MISE EN SERVICE ET L'ENTRETIEN

**Nous vous remercions pour avoir choisi ce produit.**

**Pour de plus amples informations sur ce dispositif, veuillez consulter le site www.caleffi.com**

### KIT DE REMPLACEMENT DES MÉCANISMES DES ROBINETS THERMOSTATIQUES

#### Avertissements

S'assurer d'avoir lu et compris les instructions suivantes avant de procéder à l'installation et à l'entretien du dispositif. Le symbole ⚠ signifie :

ATTENTION ! LE NON-RESPECT DE CES CONSIGNES PEUT ENTRAÎNER UNE MISE EN DANGER !

#### Sécurité

**Respecter impérativement les consignes de sécurité citées sur le document qui accompagne le dispositif.**

LAISSER CE MANUEL À DISPOSITION DE L'UTILISATEUR

METTRE AU REBUT CONFORMÉMENT AUX NORMES EN VIGUEUR

#### Fonction

Le kit permet de démonter le mécanisme complet même lorsque le circuit est sous pression (**5 bar maxi**) en cas d'opérations d'entretien ou en cas de remplacement.

#### Caractéristiques techniques

**Matériaux**

| | |
|---|---|
| Corps : | laiton EN 12165 CW617N, chromé |
| Tige : | acier inox |
| Joints : | EPDM |

**Performances**

| | |
|---|---|
| Fluides admissibles : | eau, eau glycolée |
| Taux maxi de glycol : | 30% |
| Plage de température : | 5÷100°C |
| Pression maxi d'exercice : | 5 bar |

⚠ **Il est conseillé de travailler lorsque la température du circuit est basse pour éviter de se brûler et pour manœuvrer les composants métalliques sans difficulté.**

#### Procédure pour robinets thermostatiques (pour dimensions 3/8" et 1/2")

**A** Dévisser la tête thermostatique ou la poignée manuelle.

**B** Placer le levier de fixation et le robinet de vidange en fonction de l'espace à disposition après avoir ôté les bouchons à l'aide d'une clé hexagonale.

**C** Dégager complètement la tige (1) et visser le kit avec le joint PTFE directement sur le filetage du corps de robinet (2).

**D** Insérer la tige à fond en s'assurant que le siège s'emboîte bien sur le mécanisme à remplacer.

**E** Débloquer le mécanisme à l'aide d'une clé hexagonale en maintenant le kit à l'aide du levier prévu à cet effet.

**F** Dévisser à fond le mécanisme à la main et tirer la tige (1), fermer la vanne (2) et vidanger l'eau emprisonnée dans le kit par le robinet de vidange (3)

**G** Dévisser manuellement l'écrou et extraire la tige.

**H** Extraire le mécanisme à remplacer et insérer le neuf.

**I** Revisser l'écrou (1), fermer le robinet de vidange (2) et ouvrir la vanne d'arrêt (3).

**J** Introduire la tige à fond et visser d'abord à la main.

**K** Serrer à l'aide d'une clé à la valeur préconisée, en s'aidant du levier pour maintenir le kit dans la bonne position.

**L** Dégager la tige (1) et vidanger l'eau résiduelle par le robinet de vidange (2).

**M** Retirer le kit en faisant attention à l'eau résiduel restant à l'intérieur (2).

## ESPAÑOL (ES)

### INSTRUCCIONES DE INSTALACIÓN, PUESTA EN SERVICIO Y MANTENIMIENTO

**Gracias por escoger un producto de nuestra marca.**

**Encontrará más información sobre este dispositivo en la página www.caleffi.com.**

### KIT DE SUSTITUCIÓN DE MONTURAS DE VÁLVULAS TERMOSTÁTICAS

#### Advertencias

Lea estas instrucciones antes de realizar la instalación y el mantenimiento del dispositivo. El símbolo ⚠ significa: ¡ATENCIÓN! EL INCUMPLIMIENTO DE ESTAS INSTRUCCIONES PUEDE SER PELIGROSO.

#### Seguridad

**Es obligatorio respetar las instrucciones de seguridad indicadas en el documento específico que se entrega con el producto.**

ENTREGAR ESTE MANUAL AL USUARIO

DESECHAR SEGÚN LA NORMATIVA LOCAL

#### Función

El kit permite desmontar de la válvula la montura completa con la instalación a presión (**máximo 5 bar**) para hacer operaciones de mantenimiento o sustitución.

#### Características técnicas

**Materiales**

| | |
|---|---|
| Cuerpo: | latón EN 12165 CW617N, cromado |
| Eje: | acero inoxidable |
| Juntas de estanqueidad: | EPDM |

**Prestaciones**

| | |
|---|---|
| Fluido utilizable: | agua o soluciones de glicol |
| Porcentaje máximo de glicol: | 30% |
| Campo de temperatura: | 5÷100°C |
| Presión máxima de servicio: | 5 bar |

⚠ **Se aconseja realizar las operaciones con la instalación a baja temperatura para evitar quemaduras y facilitar las maniobras en los componentes metálicos.**

#### Procedimiento para válvulas termostáticas (medidas 3/8" y 1/2")

**A** Quitar el cabezal termostático o el mando si el accionamiento es manual.

**B** Colocar la palanca de fijación y la válvula de descarga según el espacio disponible, previa extracción de los tapones con la llave allen.

**C** Extraer completamente el eje (1) y enroscar el kit con la junta de PTFE directamente en la rosca del cuerpo de la válvula (2).

**D** Insertar el eje a fondo, de manera que el asiento se encaje en la montura que se va a sustituir.

**E** Sujetar el kit con la palanca y desbloquear la montura con una llave hexagonal.

**F** Desenroscar totalmente la montura a mano y extraer el eje (1), cerrar la válvula de corte (2) y descargar el agua remanente en el kit a través de la válvula (3).

**G** Desenroscar manualmente la tuerca y extraer el grupo del eje.

**H** Extraer la montura antigua y montar la nueva.

**I** Enroscar la tuerca (1), cerrar la válvula de descarga (2) y abrir la de corte (3).

**J** Introducir el eje hasta el fondo y enroscarlo inicialmente con la mano.

**K** Apretar con la llave al valor indicado, sujetando el kit con la palanca para que no se mueva.

**L** Extraer el eje (1) y descargar el agua residual a través de la válvula (2).

**M** Retirar el kit, con precaución por el agua que le haya quedado dentro (2).

**Note:**

**Note:**

**Remarques :**

**Notas:**